Junij 2016

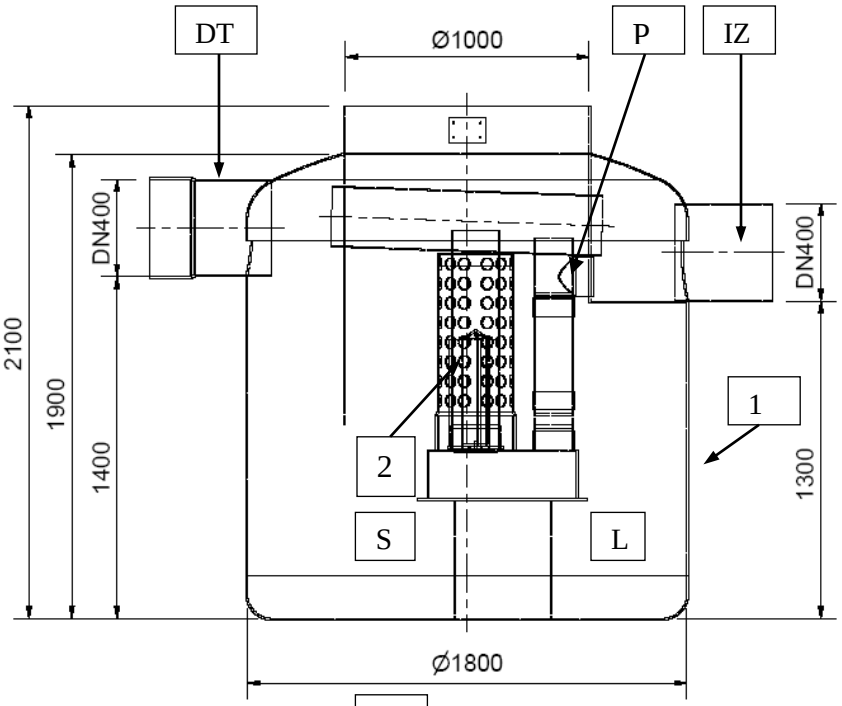

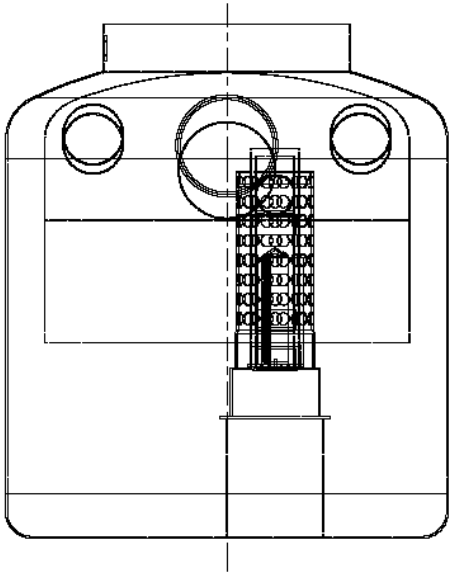

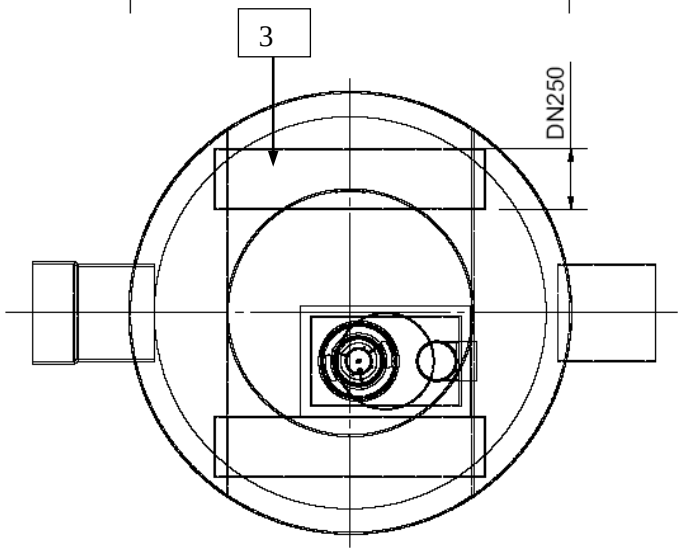

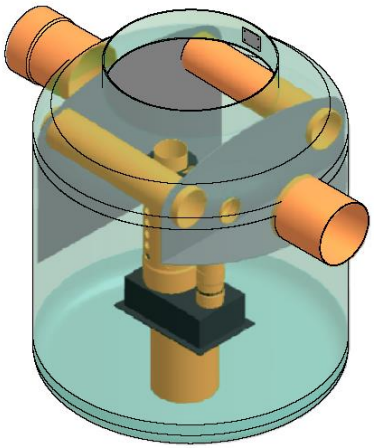

LEGENDA

DT dotok
IZ iztok
L lovilec olj
S usedalnik mulja
P priključek za jemanje vzorcev
1 posoda iz armiranega poliestra
2 koalascentni filter
3 by- pass

LOVILEC OLJ Z RAZBREMENILNIKOM AQUAREG S 150 bp 15 S- I- P (Z AVTOMATSKO ZAPORO)

TEHNIČNI PODATKI

Lovilec olj je skladen s:	SIST EN 858
Razred separatorja olj S - I:	(5 mg/lit)
Nazivna velikost:	150 lit/s
Pretok skozi lovilec olj:	15 lit/s
Max. količina izločenega olja:	509 lit
Prostornina usedalnika:	1500 lit
Prostornina lovilca olj:	1875 lit
Skupna prostornina posode:	4700 lit
Teža posode z vgrajeno opremo:	200 kg

AMT projekt

AMT projekt d.o.o
Petrina 11 SI- 1336 KOSTEL
Tel.: 08 200 75 57, e-mail: info@amtprojekt.si

Opomba: slika je informativna in si pridržujemo pravico do sprememb!